Sliding tech VL-3000

Set completo, sistema scorrevole su barra in acciaio inox L = 2000 mm
Complete set sliding system with inox bar L = 2000 mm
Komplett Set Schiebetürsystem mit inox Stange von L = 2000 mm

Price list 1/15 page 91

COMPONENTI INCLUSI NEL SET VL-3000 / *COMPONENTS INCLUDED IN VL-3000 / EINZELTEILE INKL. VL-3000*

			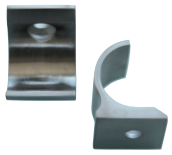		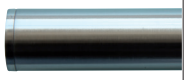
Set 1-----> n° 2 Set 2-----> n° 4	Set 1-----> n° 1 Set 2-----> n° 2	Set 1-----> n° 2 Set 2-----> n° 4	Set 1-----> n° 2 Set 2-----> n° 3	Set 1-----> n° 2 Set 2-----> n° 4	Set 1 n° 1 L = 2000 mm Set 2 n° 2 L = 2000 mm

VL-3000 set 1 Fix e set 2 Fix

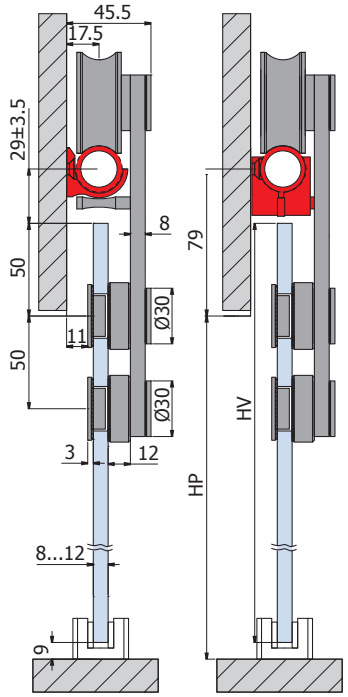

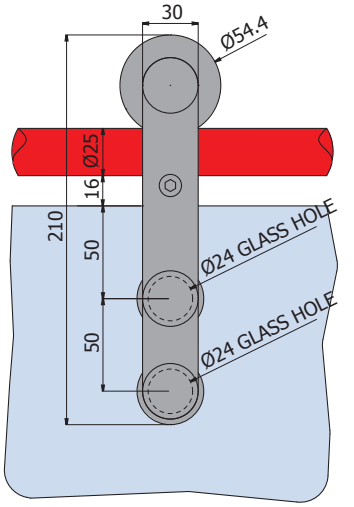

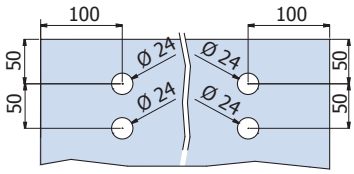

Hv = HP + 41

VL-3000

versione curva
with curved track
mit gebogene Laufschiene

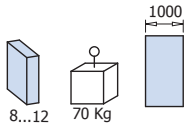

VL-3000 set 1 Fix

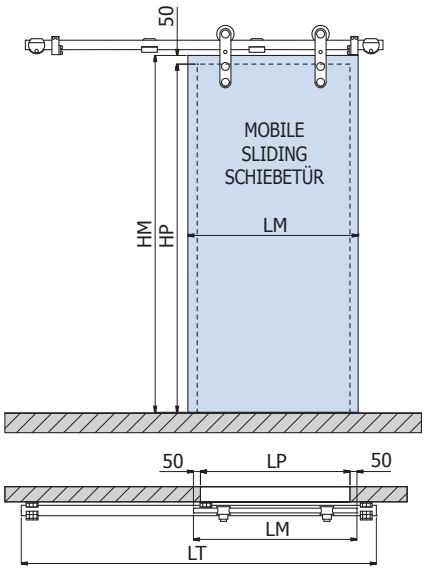

LM = LP + 100

VL-3000 set 2 Fix

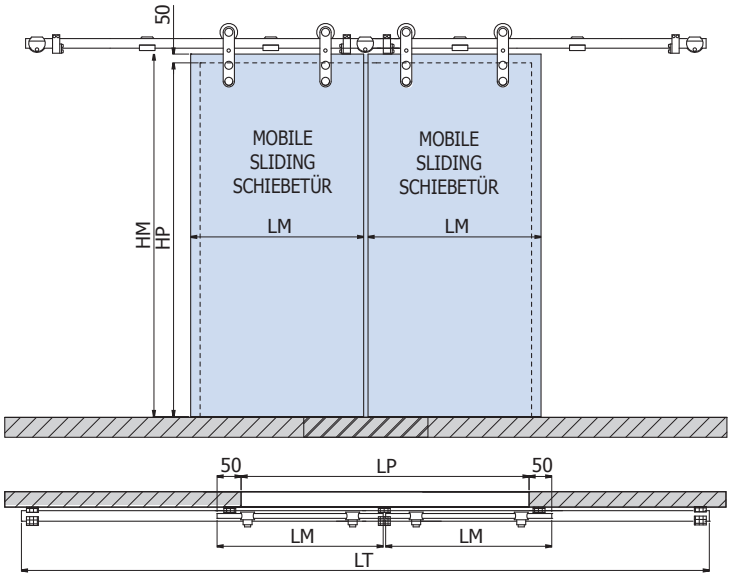

LM = (LP + 100) / 2

IX = Acciaio inox satinato
Satin stainless steel
Edelstahl matt

LM = Larghezza vetro mobile
Sliding door width
Schiebeflügel Breite

HM = Altezza vetro mobile
Sliding glass height
Schiebeflügel Höhe

LT = Lunghezza binario
Track profile length
Laufschiene Länge

HP = Altezza passaggio
Clear opening height
Lichte Durchgangsbreite

PL = Larghezza passaggio
Clear opening width
Lichte Durchgangshöhe

Sliding tech VL-3000

Montaggio a vetro
Glass installation
Glasmontage

Sistema scorrevole tecnico senza fori nella barra - Carrelli senza perno antisgancio - Antisgancio tramite morsetti fissaggio extra.

Sliding system with tubolar top track without holes in the track tube - Rollers without antijump mechanism - Antijump mechanism with extra fixing clamps.

Schiebetürsysteme mit sichtbarer Technik ohne Bohrungen in die Laufschiene - Rollenwagen ohne Aus hebeschutz-durch extra Klemmhalterungen.

Price list 1/15 page 91

VL-3000

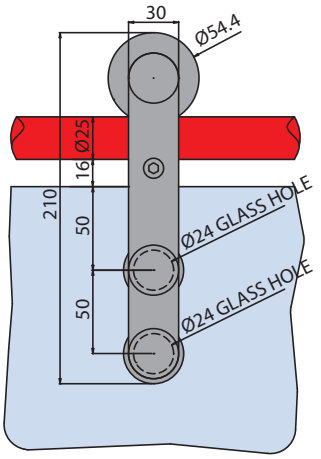

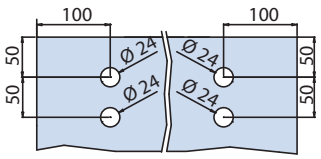

VL-3000 set 1

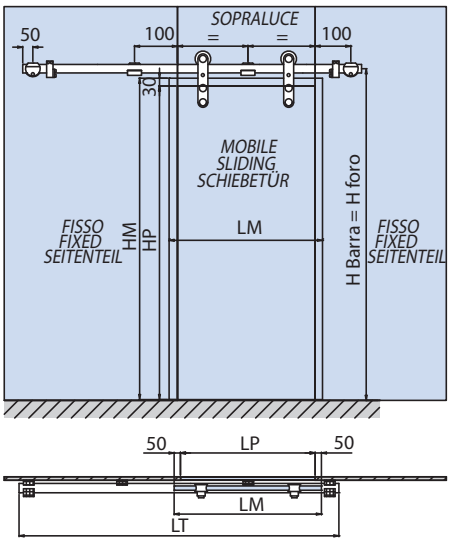

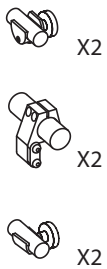

LM = LP + 100
H barra = HP + 60

VL-3000 set 2

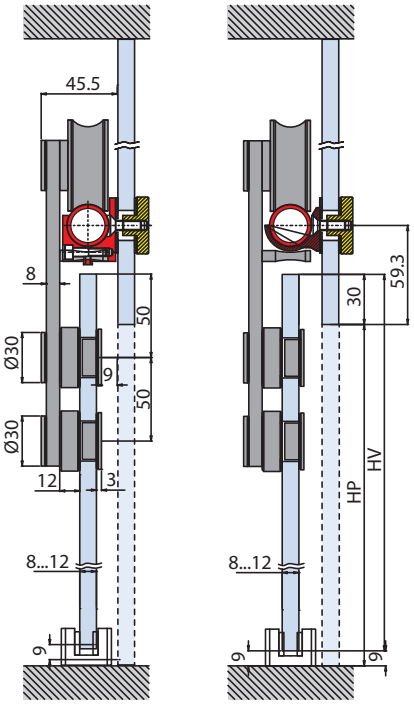

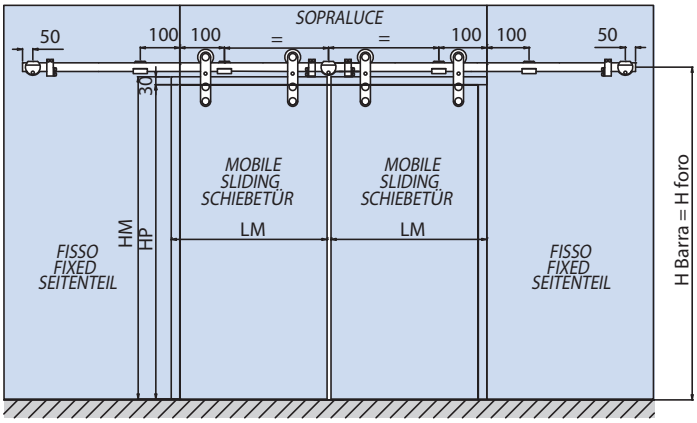

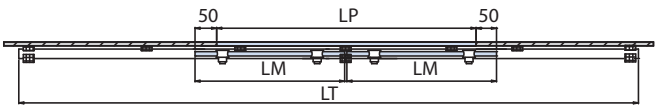

LM = (LP + 100) / 2
H barra = HP + 60

Hv = HP + 21

H Barra = H Foro
Altezza fori per barra
Height holes for bar clamps
Höhe Bohrungen für Klemmhalter

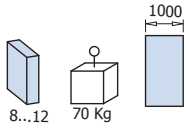

IX = Acciaio inox satinato
Satin stainless steel
Edelstahl matt

LM = Larghezza vetro mobile
Sliding door width
Schiebeflügel Breite

HM = Altezza vetro mobile
Sliding glass height
Schiebeflügel Höhe

LT = Lunghezza binario
Track profile length
Laufschiene Länge

HP = Altezza passaggio
Clear opening height
Lichte Durchgangsbreite

PL = Larghezza passaggio
Clear opening width
Lichte Durchgangshöhe