Easy doppio telescopico V-1200

Easy double rail
Easy doppelschiene

Price list 1/15 page 54

V-1200
Montaggio a soffitto
Ceiling installation
Deckenmontage

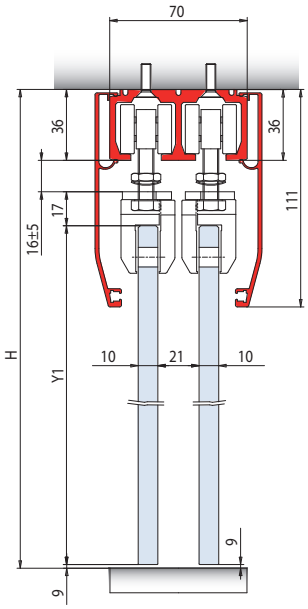

Y1 = H - 80

V-1200
Montaggio a muro
Wall installation
Wandmontage

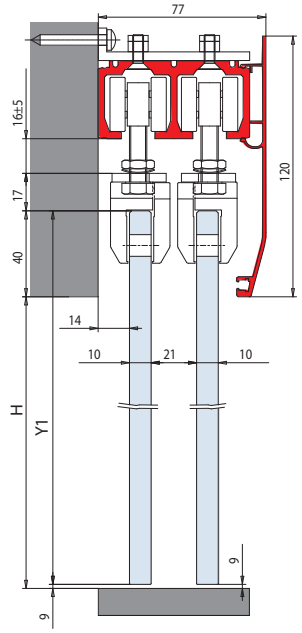

Y1 = H + 31

V-1206
Kit morsetti di trascinamento per 2 ante scorrevoli comprese di guide a pavimento V-012 e V-099-B
Follower kit for 2 sliding panel, with floor guides V-012 and V-099-B
Mitnehmer Kit für 2 bewegliche Schiebetüren mit Bodenführungen V-012 und V-099-B

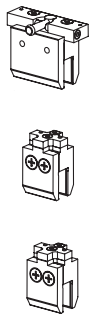

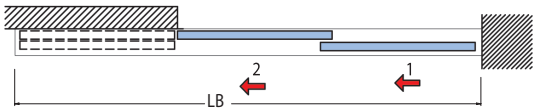

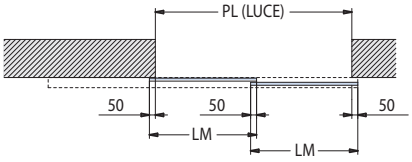

LB = ((PL x 3)/2) + 125
LM = (PL + 150)/2

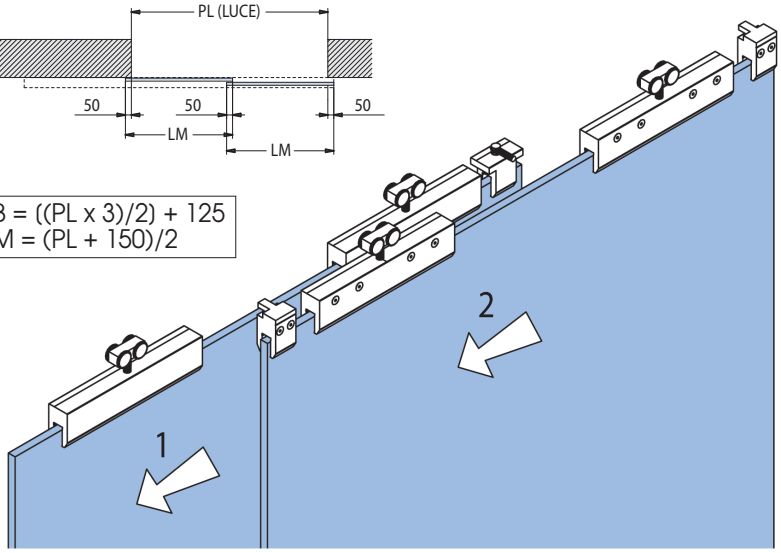

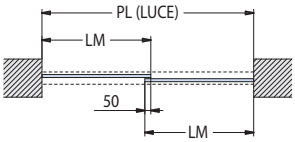

LB = PL
LM = (PL + 50)/2

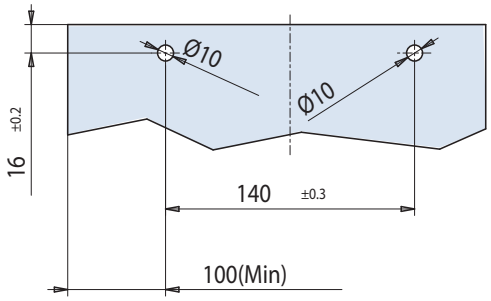

fori nel vetro opzionali
Holes in glass optional
Glasbohrungen optional

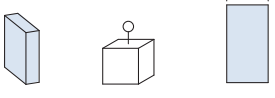

8...10 100 kg

AN = Alluminio anodizzato
Aluminium anodized
Aluminium Silberfarbig

Effetto inox - Disponibile solo per montaggio soffitto
Inox effect - Available only for ceiling installation
Inox effekt - Lieferbar nur für Deckenmontage